MAGIC 5000

SOLUÇÕES PARA SERIGRAFIA E IMPRESSÃO DIGITAL

PRÉ-SECADOR AUTOMÁTICO

ACESSÓRIOS OPCIONAIS

CABO START

CHIOSSI E CAVAZZUTI
SCREEN PRINTING SOLUTIONS

ILLUSTRAZIONI, DESCRIZIONI E CARATTERISTICHE SI INTENDONO A TITOLO PURAMENTE INDICATIVO E NON IMPEGNATIVO. A CURA UFF. PUBBLICITA' CHIOSSI E CAVAZZUTI SRL

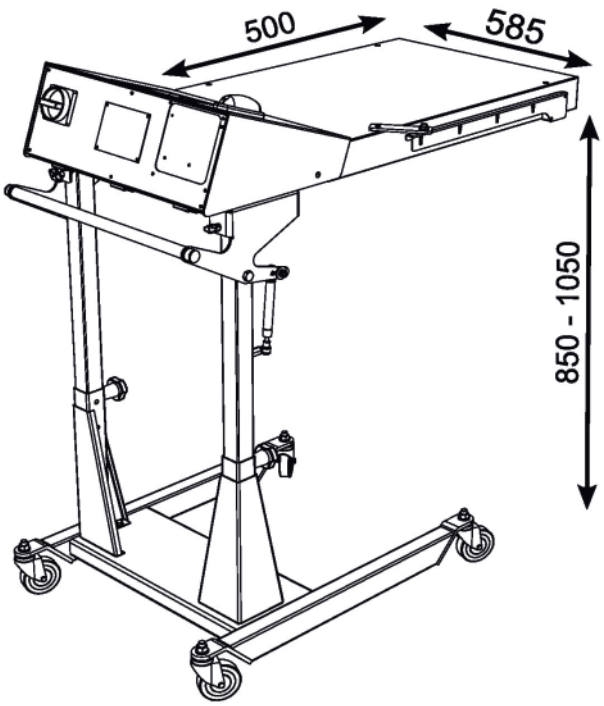

Magic 5000 - Dimensões

CARACTERÍSTICAS

Este produto é particularmente adequado para utilizar em conjunto com máquinas de estampar automáticas.
Muito fácil de usar, baixo consumo de energia e alto desempenho.
Um termómetro de infravermelhos deteta instantaneamente a temperatura da tinta e pára de aquecer quando alcança a temperatura definida, prevenindo assim qualquer dano na peça.
O sistema temporizado tradicional pode ser utilizado em vez do controlo de temperatura.
A Magic 5000 trabalha com fotocélula ou cabo start conectado diretamente na máquina.
É possível trabalhar com 3, 6 ou 9 lâmpadas, com 3 lâmpadas centrais sempre ligadas.

VANTAGENS

A circulação de ar facilita a secagem de todos os tipos de tinta.
As 9 lâmpadas contidas na Magic 5000 são de tungsténio em vácuo, uma característica especial que melhora o tempo de vida e a velocidade de aquecimento.
Ao trabalhar com controlo de temperatura, a Magic 5000 reduz automaticamente os tempos de ligação quando as mesas estão quentes.
As pequenas dimensões permitem que seja inserida em qualquer local.

ESPECIFICAÇÕES	VALORES
ALIMENTAÇÃO	400 V + N + PE
ENTRADA DE ENERGIA (máx)	9 kW
COMPRIMENTO	1080 mm
LARGURA	585 mm
ALTURA	1050 - 1250 mm
ALTURA DA SUPERFÍCIE DE OPERAÇÃO	850 - 1050 mm
PESO	50 Kg
SUPERFÍCIE RADIADA COM 3 LÂMPADAS	1750 x 500 mm
SUPERFÍCIE RADIADA COM 6 LÂMPADAS	350 x 500 mm
SUPERFÍCIE RADIADA COM 9 LÂMPADAS	500 x 500 mm

TAJISERVI
Máquinas de Costura e Bordados S.A
Estrada Nacional 105, nº 211
4815-135 Lordelo, Guimarães
Portugal
252 820 210
252 820 219
www.tajiservi.pt
geral@tajiservi.pt