MAGIC 25

SOLUÇÕES PARA SERIGRAFIA E IMPRESSÃO DIGITAL

PRÉ-SECADOR AUTOMÁTICO

ACESSÓRIOS OPCIONAIS

CABO START

CARRINHO DE SUPORTE

FOTOCÉLULA

CHIOSSI E CAVAZZUTI
SCREEN PRINTING SOLUTIONS

ILLUSTRAZIONI, DESCRIZIONI E CARATTERISTICHE SI INTENDONO A TITOLO PURAMENTE INDICATIVO E NON IMPEGNATIVO. A CURA UFF. PUBBLICITA' CHIOSSI E CAVAZZUTI SRL

MAGIC 25

SOLUÇÕES PARA SERIGRAFIA E IMPRESSÃO DIGITAL

Painel de controlo Magic 25

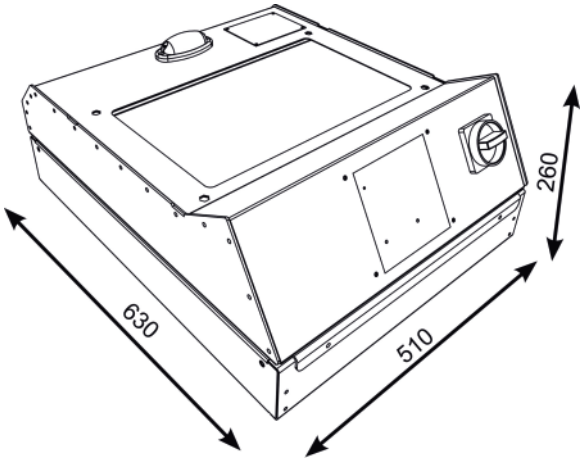

Dimensões Magic 25

CARACTERÍSTICAS

Este produto é particularmente adequado para utilizar em conjunto com máquinas para estampar.
Muito fácil de usar, baixo consumo de energia e alto desempenho.
Um termómetro de infravermelhos deteta instantaneamente a temperatura da tinta e pára de aquecer quando alcança a temperatura definida, prevenindo assim qualquer dano na peça.
O sistema temporizado tradicional pode ser utilizado em vez do controlo de temperatura.
A Magic 25 trabalha com fotocélula ou cabo start conectado diretamente na máquina.
É possível trabalhar com 6, 9 e 12 lâmpadas, com 6 lâmpadas centrais sempre ligadas.

VANTAGENS

A circulação de ar facilita a secagem de todos os tipos de tinta.
As 12 lâmpadas contidas na Magic 25 são de tungsténio em vácuo, uma característica especial que melhora o tempo de vida e a velocidade de aquecimento.
Pode ser instalada em posição com todas as máquinas que não possuem paragem temporária.
Ao trabalhar com controlo de temperatura, a Magic 25 reduz automaticamente os tempos de ligação quando as mesas estão quentes.

ESPECIFICAÇÕES	VALORES
ALIMENTAÇÃO	400 V + N + PE
ENTRADA DE ENERGIA (máx)	12 kW
COMPRIMENTO	630 mm
LARGURA	510 mm
ALTURA	260 mm
NÚMERO DE LÂMPADAS	12
PESO	13 Kg

TAJISERVI
Máquinas de Costura e Bordados S.A

Estrada Nacional 105, nº 211
4815-135 Lordelo, Guimarães
Portugal

252 820 210
252 820 219
www.tajiservi.pt
geral@tajiservi.pt