Estufa Têxtil DIDO

Aplicação Principal: Impressão Digital

código: 1350004

Características

A estufa tipo forno DiDO foi desenhada para secar tintas à base de água, impressas digitalmente. Funciona muito bem em processos de secagem médios-longos graças ao controlo da temperatura e a eficiente circulação de ar: por esta razão, é perfeito para tecidos como lycra, lã, seda e tecidos flocados.
As suas reduzidas dimensões e os seus baixos requisitos de energia permitem que seja usada em pequenas empresas sem a necessidade de fornecimento de energia trifásico.
A produção por hora é de aproximadamente 60 peças com um tempo de cura de 5-6 minutos por gaveta. É adequada para qualquer tipo de máquina digital, e a temperatura máxima de operação é de 180ºC. O ar é aquecido através de elementos elétricos e soprado em convecção vertical, para que seja uniforme. O ar filtrado mantém o ventilador e a conduta limpa, melhorando assim a eficiência e o consumo de energia. A estufa está equipada com tubo para exaustão de gases e um comutador de calor.
Cada gaveta é independente e está equipada com o seu temporizador, luz indicadora e som de alarme.

ESPECIFICAÇÕES TÉCNICAS	VALORES
Requisitos Elétricos	400V 3P + N + PE 13 A
Especificação de Exaustão	200 m³/h Ø 80 mm
Temperatura Máxima	180°C
Consumo de Energia	9,2 kw
Tamanho da Gaveta	700x700x70 mm
Produção	60 peças/h
Dimensão	1068x984x1425 mm
Peso	250 kg

Estufa Têxtil DIDO

Aplicação Principal: Impressão Digital

código: 1350004

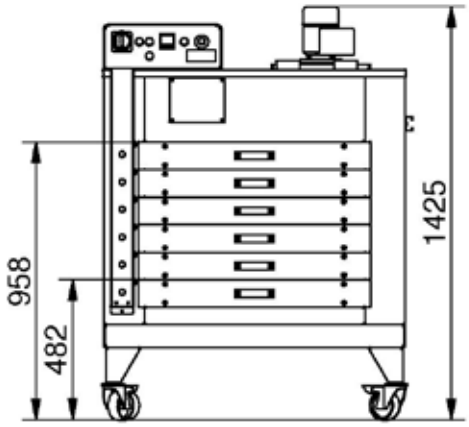

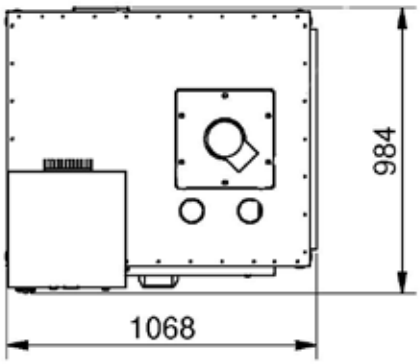

TAJISERVI
Máquinas de Costura e Bordados S.A

Estrada Nacional 105, nº 211
4815-135 Lordelo, Guimarães
Portugal

252 820 210
252 820 219
www.tajiservi.pt
geral@tajiservi.pt